Downloaded from www.v... e.be

Miele

Gebruiks- en montageaanwijzing

Diepvriezer met NoFrost-systeem FN 12020 S

nl - BE

Lees **absoluut** uw gebruiksaanwijzing voor u het toestel installeert en in gebruikt neemt. Zo zorgt u voor uw eigen veiligheid en vermijdt u schade aan uw toestel.

M.-Nr. 07 285 350

Inhoud

Downloaded from www.vandenborre.be

Beschrijving van het toestel 4
Uw bijdrage tot bescherming van ons milieu 5
Opmerkingen omtrent uw veiligheid 6
Hoe kunt u energie besparen? 11
Toestel in- en uitschakelen 12
Controlelampje van de vergrendelingsfunctie 12
Bij langdurige afwezigheid 13
De juiste temperatuur 14
Temperatuur instellen 14
Mogelijke instelwaarden voor de temperatuur 15
Temperatuurindicator 15
Lichtsterkte van de temperatuurindicator 15
Waarschuwingssignaal 17
Temperatuuralarm 17
Deuralarm 17
Waarschuwingssysteem inschakelen 17
Waarschuwingssignaal vroegtijdig uitschakelen 17
Superfrost gebruiken 18
Functie Superfrost 18
Invriezen en bewaren 19
Maximaal invriesvermogen 19
Wat gebeurt er als verse levensmiddelen worden ingevroren? 19
Diepvriesproducten bewaren 19
Zelf levensmiddelen invriezen 20
Hou bij het invriezen rekening met het volgende 20
Verpakken 20
Voor u de levensmiddelen in het toestel legt 21
Hoe de levensmiddelen in het toestel plaatsen 21
Grote stukken plaatsen 21
Ingevroren levensmiddelen ontdooien 21
Dranken snel koelen 22
Vriestablet gebruiken 22
Koelaccu gebruiken 22
Ontdooien 23

Downloaded from www.vandenborre.be

Reinigen . . . 24
Buitenwanden, binnenruimte, toebehoren . . . 24
Ventilatieroosters . . . 24
Deurdichting . . . 24
Achterzijde - metalen rooster . . . 25
Wat gedaan als . . . ? . . . 26
Waar bepaalde geluiden vandaan komen . . . 28
Technische Dienst van Miele/garantie . . . 29
Elektrische aansluiting . . . 30
Opstelinstructies . . . 31
Opstelplaats . . . 31
  Klimaatklasse . . . 31
Luchttoevoer en -afvoer . . . 31
Toestel opstellen . . . 31
Toestel nivelleren . . . 32
Afmetingen van het toestel . . . 33
De draairichting van de deur veranderen . . . 34
Deurgreep verplaatsen . . . 35

Beschrijving van het toestel

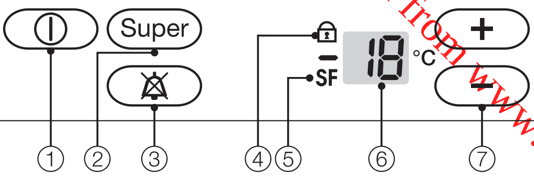

① Aan-uittoets

② Toets voor "Superfrost"

③ Uitschakeltoets voor het waarschuwingssignaal

④ Controlelampje van de vergrendeling

⑤ Controlelampje voor "Superfrost"

⑥ Temperatuurindicator

⑦ Toetsen om de temperatuur in te stellen (+ voor warmer; - voor kouder)

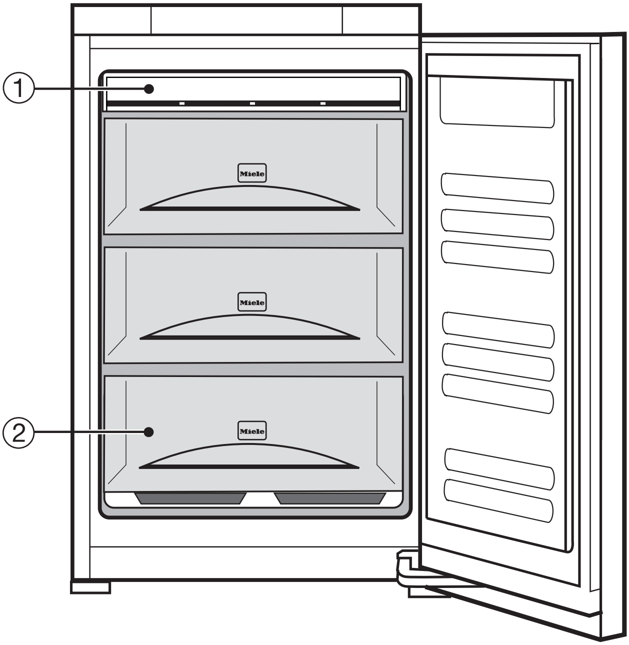

① NoFrost-inrichting

② Vriesladen

Downloaded from www.vandenborre.be

Downloaded from www.vandenborre.be

Recycleerbare verpakking

De verpakking behoedt het toestel voor transportschade. Er werd materiaal gekozen dat door het milieu wordt verdragen en opnieuw kan worden benut.

Door de verpakking weer in kringloop te brengen, wordt er grondstof gespaard en verkleint de afvalberg. Geef deze stoffen dus niet met het gewone vuilnis mee. Breng ze liever naar het dichtstbijzijnde gemeentelijk containerpark. Waar u dat vindt, komt u zeker bij uw gemeentebestuur aan de weet.

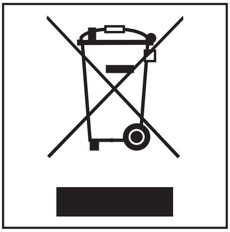

Berging van uw oud toestel

Bij de aankoop van uw nieuw toestel heeft u een bijdrage betaald. Die wordt volledig gebruikt voor de toekomstige recyclage van dat toestel. Dat bevat trouwens nog waardevol materiaal. Door te recycleren wordt er dan ook **minder verspild en vervuild**.

Als u vragen heeft omtrent het afdanken van uw oud toestel, neem dan contact op met

– de handelaar bij wie u het kocht

of

– de firma Recupel,
  telefoon 02 706 86 10,
  website: www.recupel.be

of

– uw gemeentebestuur als u uw toestel naar een containerpark brengt.

Zorg ervoor dat de buisleidingen van de compressor geen schade oplopen voordat het toestel terdege wordt geborgen. Zo vermijdt u dat er koelmiddel uit het koelcircuit of olie uit de compressor in het milieu terechtkomt.

Zorg er ook voor dat het toestel kinderveilig wordt bewaard voor u het laat wegbrengen.

Downloaded from www.vandenborre.be

Dit toestel voldoet aan de voorgeschreven veiligheidsvoorschriften. Door ondeskundig gebruik kunnen gebruikers echter letsel oplopen en kan er schade optreden aan het toestel.

Voor u het toestel in gebruik neemt, moet u de gebruiksaanwijzing aandachtig lezen. U vindt er belangrijke opmerkingen omtrent de plaatsing, de installatie, het gebruik en het onderhoud van uw toestel. Dat is veiliger voor uzelf en u voorkomt schade aan het toestel.

Bewaar de gebruiksaanwijzing en geef ze door aan wie het toestel eventueel na u gebruikt.

Juist gebruik

▶ Gebruik het toestel uitsluitend voor huishoudelijke doeleinden: bewaren van diepvriesproducten, invriezen van verse levensmiddelen en bereiden van ijs.
Gebruik voor andere doeleinden is niet toegelaten en kan gevaarlijk zijn. De fabrikant is niet verantwoordelijk voor schade die wordt veroorzaakt door een ander gebruik dan wat hier wordt vermeld of door foutieve bediening.

▶ Personen die door hun fysieke, zintuiglijke of geestelijke mogelijkheden of hun onervarenheid of gebrek aan kennis niet in staat zijn om het toestel veilig te bedienen, mogen dit toestel alleen onder het toezicht of de begeleiding van een verantwoordelijk iemand gebruiken.

Kinderen in het huishouden

▶ Kinderen mogen het toestel alleen maar gebruiken wanneer hen de bediening ervan zo uitgelegd is dat ze het veilig kunnen bedienen. Kinderen moeten de eventuele risico's van een foutieve bediening kunnen beseffen.

▶ Hou kinderen die in de buurt van het toestel komen in het oog. Let op dat kinderen niet met het toestel spelen door bijv. aan de toesteldeur te gaan hangen.

Downloaded from www.vandenborre.be

Technische veiligheid

▶ Controleer vóórdat het toestel wordt geplaatst, of het zichtbaar beschadigd is. Is dat het geval, neem het dan in geen geval in gebruik.
Een beschadigd toestel kan uw veiligheid in gevaar brengen!

▶ Is het aansluitsnoer beschadigd, laat het dan vervangen door een vakman die door Miele erkend is. Zo vermijdt u risico's voor wie het toestel gebruikt.

▶ Dit toestel bevat het koelmiddel isobutaan (R600a), een natuurlijk gas dat het milieu weinig belast, maar wel brandbaar is. Het is niet schadelijk voor de ozonlaag en draagt niet bij tot het broeikaseffect. Het gebruik van dit milieuvriendelijke koelmiddel veroorzaakt wel een lichte verhoging van het werkingsgeluid. Naast de werkingsgeluiden van de compressor kunnen er stromingsgeluiden in het volledige koelcircuit optreden. Dat is jammer genoeg niet te vermijden, maar heeft geen invloed op de prestaties van het toestel.
Let er bij het transporteren en het opstellen van het toestel op dat geen enkel onderdeel van het koelcircuit beschadigd raakt. Wegspattend koelmiddel kan tot oogletsels leiden!
Bij beschadiging:
- vermijd open vuur of ontstekingsbronnen,
- trek de stekker uit het stopcontact,
- verlucht het vertrek waarin het toestel staat, en
- verwittig de Technische Dienst van Miele.

▶ Hoe meer koelmiddel er in een toestel zit, hoe groter de ruimte moet zijn waarin het toestel wordt opgesteld. Bij een eventueel lek kan er in een te kleine ruimte een brandbaar mengsel van gas en lucht ontstaan.
Per 8 g koelmiddel moet het vertrek minstens 1 m^3 groot zijn. De hoeveelheid koelmiddel is aangegeven op het typeplaatje in het toestel.

▶ Een veilige werking van het toestel is alleen dan gewaarborgd als het toestel overeenkomstig de gebruiksaanwijzing gemonteerd en aangesloten werd.

▶ Vergelijk zeker eerst de aansluitgegevens (spanning en frequentie) op het typeplaatje met die van uw elektrische installatie. Sluit daarna pas uw toestel aan.
Deze gegevens dienen absoluut overeen te stemmen. Anders treedt er schade op aan uw toestel. Vraag bij twijfel inlichtingen aan uw elektricien.

▶ Gebruik uit veiligheidsoverwegingen geen verlengsnoeren of stopcontactenblokken om het toestel aan te sluiten. Die bieden niet voldoende veiligheidsgaranties. Er bestaat onder meer gevaar voor oververhitting.

Opmerkingen omtrent uw veiligheid

Downloaded from www.vandenborre.be

▶ De elektrische veiligheid van het toestel is alleen gewaarborgd als het wordt aangesloten op een volgens de voorschriften geïnstalleerd aardsysteem. Het is heel belangrijk dat aan deze fundamentele veiligheidsvoorwaarde is voldaan. Laat de elektrische installatie in uw woning bij twijfel door een elektricien controleren.
De fabrikant kan niet aansprakelijk gesteld worden voor schade die werd veroorzaakt doordat de aardleiding onderbroken was of gewoon ontbrak (bijv. elektrische schokken).

▶ Installatiewerken, onderhoudswerken en reparaties mogen alleen worden uitgevoerd door vakmensen die door de fabrikant erkend zijn.
Door ondeskundig uitgevoerde installatie-, onderhouds- of reparatiewerken kunnen er voor de gebruiker aanzienlijke risico's ontstaan waarvoor de fabrikant niet aansprakelijk kan worden gesteld.

▶ Laat u het toestel tijdens de garantieperiode herstellen, dan mag dat enkel gebeuren door een technicus die door de fabrikant erkend is. Anders is er bij schade achteraf geen aanspraak meer op waarborg.

▶ Tijdens installatie-, onderhouds- en reparatiewerken moet het toestel van het elektriciteitsnet losgekoppeld zijn. Het toestel is pas stroomloos indien aan een van deze voorwaarden werd voldaan:

– De stekker van het toestel is uitgetrokken.
  Trek daarbij niet aan het snoer, wel aan de stekker.

– De zekering op uw elektrische installatie is uitgeschakeld.

▶ Laat defecte onderdelen enkel vervangen door originele Miele-wisselstukken. Enkel dan bent u zeker dat ze ten volle voldoen aan de eisen die Miele qua veiligheid stelt.

▶ Als u het toestel niet op een vaste plaats installeert, bijv. op een schip, laat dit karwei dan enkel uitvoeren door vakmensen. Die moeten ervoor zorgen dat u het toestel veilig kunt gebruiken.

Downloaded from www.vandenborre.be

Efficiënt gebruik

▶ Raak bevroren levensmiddelen niet met natte handen aan. Uw handen zouden kunnen vastvriezen. U zou zich kunnen verwonden.

▶ Neem nooit ijsblokjes en ijslolly's, met name waterijsjes, in de mond als u ze net uit de diepvrieskast hebt gehaald.
Door de zeer lage temperatuur van de bevroren levensmiddelen kunnen uw lippen of tong vastvriezen. U zou zich kunnen verwonden.

▶ Gedeeltelijk of volledig ontdooide levensmiddelen mogen niet opnieuw worden ingevroren.
Verbruik deze levensmiddelen zo snel mogelijk, want de levensmiddelen verliezen hun voedingswaarde en bederven. Ontdooide levensmiddelen kunt u opnieuw invriezen nadat u ze heeft gekookt of gebraden.

▶ Als u levensmiddelen eet die te lang bewaard werden, bestaat er gevaar voor voedselvergiftiging.
De bewaarduur is afhankelijk van diverse factoren, zoals de versheid en kwaliteit van de levensmiddelen en de temperatuur waarop ze worden bewaard. Hou rekening met de bewaarinstructies en de verbruikstermijnen van de fabrikant van de levensmiddelen.

▶ Bewaar geen explosieve stoffen en geen producten met brandbare drijfgassen (bijv. spuitbussen) in het toestel. Als de thermostaat wordt ingeschakeld, kunnen er vonken ontstaan. Die kunnen ontvlambare mengsels tot ontploffing brengen.

▶ Gebruik geen elektrische toestellen in het toestel (bijv. om softijs te maken). Er kunnen vonken ontstaan. Ontploffingsgevaar!

▶ Bewaar geen blikjes en flessen met koolzuurhoudende dranken of met vloeistoffen die kunnen bevriezen in de vrieszone. De blikjes of flessen kunnen uit elkaar springen.
U kunt zich verwonden en er kan schade ontstaan.

▶ Als u flessen snel in de diepvries wenst te koelen, moet u ze uiterlijk na één uur weer uit het toestel halen. De flessen kunnen ontploffen. U kunt zich verwonden en er kan schade ontstaan.

▶ Gebruik geen voorwerpen met een scherpe punt of rand om

- rijm- en ijslagen te verwijderen,
- vastgevroren bakjes voor ijsblokjes en levensmiddelen los te wrikken.

Als u dat doet, beschadigt u de koelelementen en functioneert het toestel niet meer correct.

▶ Behandel de deurdichting niet met olie of vet.
Daardoor wordt de deurdichting na verloop van tijd poreus.

▶ Dek de ventilatieroosters van het toestel niet af.
Als die openingen afgedekt zijn, kan er geen goede luchtcirculatie plaatsvinden. Het stroomverbruik stijgt en schade aan onderdelen kan niet worden uitgesloten.

Opmerkingen omtrent uw veiligheid

Downloaded from www.vandenborre.be

▶ Het toestel is geconstrueerd voor een bepaalde klimaatklasse (bereik van de kamertemperatuur) waarvan de onder- en bovengrens gerespecteerd moeten worden. De klimaatklasse is vermeld op het typeplaatje aan de binnenzijde van het toestel.
Een te lage kamertemperatuur heeft tot gevolg dat het koelelement gedurende een lange tijd stilstaat, zodat het toestel de vereiste temperatuur niet kan aanhouden.

▶ Plaats nooit elektrische verwarmingstoestellen of kaarsen in het toestel om het te ontdooien.
De kunststof zou beschadigd raken.

▶ Gebruik geen ontdooisprays of -producten om ijs te verwijderen.
Die kunnen immers explosieve gassen vormen, ze kunnen oplosmiddelen of drijfgassen bevatten die de kunststof aantasten of ze kunnen de gezondheid schaden.

▶ Gebruik voor het ontdooien en reinigen van het toestel in geen geval een stoomreiniger.
Stoom kan in aanraking komen met onderdelen van het toestel die onder spanning staan en zo een kortsluiting veroorzaken.

Wat met een afgedankte toestel?

▶ Vernietig het knip- of vergrendelslot van uw oude toestel als u het afdankt. Op die manier voorkomt u dat spelende kinderen zich in het toestel opsluiten, wat levensgevaarlijk kan zijn.

▶ Beschadig geen onderdelen van het koelcircuit, bijv. door

– koelmiddelkanalen van het verdampsysteem open te prikken;

– buizen te knikken;

– oppervlaktecoatings weg te krassen.

Als er koelmiddel uit spuit, kan dat oogletsels veroorzaken.

> De fabrikant is niet aansprakelijk voor schade die ontstaan is doordat deze veiligheidsrichtlijnen niet in acht werden genomen.

Downloaded from www.vandenborre.be

Hoe kunt u energie besparen?

	normaal energieverbruik	verhoogd energieverbruik
Opstellen	In een verluchtbare ruimte.	In een gesloten, niet te verluchten ruimte
	Beschermd tegen directe zonnestraling.	Bij directe zonnestraling.
	Niet naast een warmtebron (verwarmingselement, fornuis).	Naast een warmtebron (verwarmingselement, fornuis).
	Bij een ideale kamertemperatuur van 20 °C.	Bij een hogere omgevingstemperatuur.
Temperatuurinstelling Thermostaat "niveaugetallen" (regeling in niveaus)	Bij een gemiddelde instelling van 2 tot 3.	Bij een hoge instelling: Hoe lager de temperatuur in het vriesvak, hoe hoger het energieverbruik!
Temperatuurinstelling Thermostaat "graadaanduidingen" (digitaal scherm)	Keldervak van 8 tot 12 °C	Bij toestellen met een winterschakeling moet u erop letten dat die schakelaar bij temperaturen boven 16 resp. 18 °C uitgeschakeld is.
	Koelvak van 4 tot 5 °C	
	PerfectFresch-zone bijna 0 °C	
	Vriesvak -18 °C	
	Wijnbewaarzone van 10 tot 12 °C	
Gebruik	De deur alleen maar zo kort mogelijk openen.	De deur vaak en langdurig openen = koudeverlies
	Levensmiddelen goed gesorteerd inladen.	Wanneer alles door elkaar ligt, moet u lang zoeken en blijft de deur lang openstaan.
	Laat warme gerechten en dranken eerst buiten het toestel afkoelen.	Warme gerechten in het toestel doen de compressor langdurig werken (het toestel probeert harder te koelen).
	Levensmiddelen goed verpakt of goed afgedekt inladen.	Wanneer vloeistoffen in de koelzone verdampen en condenseren, leidt dat tot verlies van het koelvermogen.
	Leg ingevroren producten in de koelzone om ze te ontdooien.	
	Doe de vakken niet te vol zodat de lucht kan circuleren.	
Ontdooien	Ontdooi het vriesvak bij een ijslaag van 0,5 cm.	Een ijslaag vermindert de overdracht van de koude aan de in te vriezen levensmiddelen en doet het stroomverbruik stijgen.

Downloaded from www.vand re.be

Toestel in- en uitschakelen

Vóór het eerste gebruik

- Reinig het inwendige van het toestel en het toebehoren. Gebruik daarvoor lauw water; wrijf daarna alles droog met een doek.

> Laat het toestel na het transport ca. 1/2 tot 1 uur staan voor u het aansluit. Dit is zeer belangrijk voor de latere werking!

Het toestel inschakelen

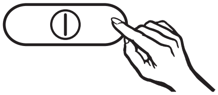

- Druk op de aan-uittoets.

Op de temperatuurindicator ziet u streepjes.
Het toestel begint te koelen.

Om zeker te zijn dat de temperatuur laag genoeg is, dient u het toestel enkele uren te laten voorkoelen voordat u voor het eerst levensmiddelen in het toestel plaatst.

Koelaccu

Plaats de koelaccu in de bovenste lade. Na ca. 24 uur kan de koelaccu zijn maximaal koelvermogen leveren.

Het toestel uitschakelen

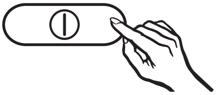

- Druk ca. 2 secondeen op de aan-uittoets.

De temperatuurindicator gaat uit. De koeling is uitgeschakeld. (Als dit niet het geval is, is de vergrendeling ingeschakeld!)

Controlelampje van de vergrendelingsfunctie

Met de vergrendeling kunt u het toestel beveiligen, zodat het niet ongewenst wordt uitgeschakeld.

Vergrendeling inschakelen

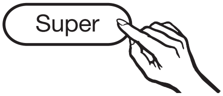

- Hou de toets voor "Superfrost" gedurende ca. 5 seconden ingedrukt.

Het controlelampje SF knippert en op de temperatuurindicator verschijnt c.

- Druk nogmaals op de toets voor "Superfrost".

Downloaded from www.vandenborre.be

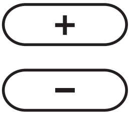

- Door op de toetsen voor het instellen van de temperatuur te drukken, kunt u nu kiezen tussen c 0 en c 1:
  0: de vergrendeling is uitgeschakeld,
  1: de vergrendeling is ingeschakeld.

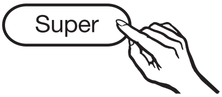

- Druk op de toets voor "Superfrost" om de instelling op te slaan.

Als de vergrendeling ingeschakeld is, brandt het controlelampje van de vergrendeling 🔒.

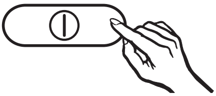

- Beëindig de instelmodus door op de aan-uittoets te drukken.

Na ca. 2 minuten schakelt de elektronische besturing op de normale werking over.

Bij langdurige afwezigheid

Als u het toestel gedurende lange tijd niet gebruikt:

- schakel het toestel uit,
- trek de stekker uit het stopcontact,
- reinig het toestel en
- laat de toesteldeur op een kier staan om geurvorming te vermijden.

> Als het toestel bij langdurige afwezigheid wordt uitgeschakeld maar niet gereinigd, bestaat er gevaar voor schimmelvorming als de deur gesloten blijft.

Downloaded from www.va re.be

De juiste temperatuur

Bij het bewaren van levensmiddelen is de juiste temperatuurinstelling zeer belangrijk. Levensmiddelen bederven snel door de aanwezigheid van micro-organismen. Dat proces kan door de juiste bewaartemperatuur worden verhinderd of vertraagd. De temperatuur beïnvloedt de groeisnelheid van de micro-organismen. Hoe lager de temperatuur, hoe langzamer dit proces verloopt.

Om verse levensmiddelen in te vriezen en ze langdurig te bewaren, is een temperatuur van **-18 °C** vereist. Bij die temperatuur komt de groei van micro-organismen in hoge mate tot stilstand. Zodra de temperatuur boven -10 °C stijgt, begint de ontbinding door de micro-organismen; de levensmiddelen kunnen minder lang worden bewaard. Daarom mogen geheel of gedeeltelijk ontdooide levensmiddelen pas opnieuw ingevroren worden, nadat ze verwerkt werden (koken of braden). Door de hoge temperaturen worden de meeste micro-organismen gedood.

De temperatuur in het toestel stijgt

– als u vaak en gedurende lange tijd de toesteldeur opent,

– hoe meer levensmiddelen er worden bewaard,

– als de verse levensmiddelen warm zijn,

– als de omgevingstemperatuur van het toestel hoog is.
  Het toestel is geconstrueerd voor een bepaalde klimaatklasse (bereik van de kamertemperatuur) waarvan de onder- en bovengrens gerespecteerd moeten worden.

Temperatuur instellen

De temperatuur kunt u met de twee toetsen naast de temperatuurindicator instellen.

Door het indrukken van de

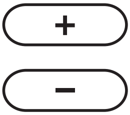

toets + : stijgt de temperatuur
toets - : daalt de temperatuur

Tijdens het instellen wordt de insteltemperatuur knipperend aangegeven.

Volgende wijzigingen zijn in de temperatuurindicator merkbaar als u op de toetsen drukt:

– Eén keer drukken: de **laatst gewenste temperatuurwaarde** wordt knipperend aangegeven.

– Telkens als u nogmaals drukt: de temperatuurwaarde verandert in stappen van 1 °C.

– Toets ingedrukt houden: de temperatuurwaarde wijzigt ononderbroken.

Ongeveer 5 seconden nadat u de laatste keer op de toets heeft gedrukt, geeft de temperatuurindicator automatisch de **effectieve** temperatuurwaarde aan die momenteel in de vrieszone heerst.

Downloaded from www.vandenborre.be

Als u de temperatuur heeft gewijzigd, controleert u de temperatuurindicator na **ca. 6 uur als er weinig voedsel in het toestel zit** en **na ca. 24 uur als het toestel volledig gevuld is**. Pas dan is de effectieve temperatuur ingesteld. Als de temperatuur na die tijd nog te hoog of te laag is, stelt u de temperatuur opnieuw in.

Mogelijke instelwaarden voor de temperatuur

De temperatuur kan van -14 °C tot -28 °C ingesteld worden.

Het bereiken van de laagste temperatuur is afhankelijk van de opstelplaats en van de omgevingstemperatuur. Bij een hoge omgevingstemperatuur kan de laagste temperatuur niet altijd worden bereikt.

Temperatuurindicator

De temperatuurindicator op het bedieningspaneel geeft tijdens normale werking de temperatuur aan op de warmste plaats in het toestel.

Als de temperatuur in het toestel niet binnen het mogelijke temperatuurbereik (onder 0 °C) ligt, branden in de temperatuurindicator alleen streepjes.

De **temperatuurindicator knippert** als

– een andere temperatuur wordt ingesteld,

– de temperatuur te hoog stijgt, om koudeverlies aan te geven.

Een kortstondig koudeverlies vormt geen probleem als dit ontstaat doordat

– de deur van het toestel één keer gedurende lange tijd geopend blijft, bijv. om grote hoeveelheden levensmiddelen te plaatsen of uit het toestel te halen,

– u verse levensmiddelen invriest.

Zodra de temperatuur daalt en ca. -10 °C heeft bereikt, brandt de temperatuurindicator weer constant.

Als de temperatuur gedurende langere tijd warmer is dan -18 °C, gaat u na of de ingevroren levensmiddelen gedeeltelijk of volledig ontdooid zijn. In dit geval dient u deze levensmiddelen zo snel mogelijk te verbruiken!

Lichtsterkte van de temperatuurindicator

De lichtsterkte van de temperatuurindicator is bij levering van het toestel ingesteld op laag. Zodra de deur wordt geopend, een instelling wordt gewijzigd of een alarmtoestand heerst, brandt de temperatuurindicator met de maximumlichtsterkte.

U kunt de lichtsterkte van de temperatuurindicator wijzigen:

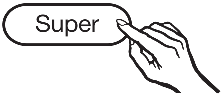

■ Hou de toets voor "Superfrost" gedurende ca. 5 seconden ingedrukt.

Het controlelampje SF knippert en op de temperatuurindicator verschijnt C.

Downloaded from www.vandenborre.be

De juiste temperatuur

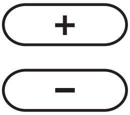

- Druk op de een van de toetsen voor het instellen van temperatuur tot op de temperatuurindicator een h wordt weergegeven.
- Druk nogmaals op de toets voor "Superfrost".
- Door op de toetsen voor het instellen van de temperatuur te drukken, kunt u nu de lichtsterkte van de indicator wijzigen.
  U kunt kiezen uit de standen 1 tot 5:
  1: minimale lichtsterkte,
  5: maximale lichtsterkte.

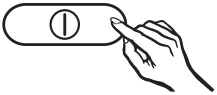

- Druk op de toets voor "Superfrost" om de instelling op te slaan.
- Beëindig de instelmodus door op de aan-uittoets te drukken.

Na ca. 2 minuten schakelt de elektronische besturing op de normale werking over.

Downloaded from www.vandenborre.be

Het toestel is met een waarschuwings-systeem uitgerust zodat de temperatuur in de vrieszone niet ongemerkt kan stijgen.

Temperatuuralarm

Stijgt de temperatuur te hoog, dan weerklinkt er een waarschuwingssig-naal en knippert de temperatuurindica-tor.

Het akoestische en optische signaal wordt gegeven

– als bij het herschikken en uitnemen van ingevroren levensmiddelen te veel warme kamerlucht binnen-stroomt,

– als u een grote hoeveelheid levensmiddelen vers invriest,

– als het toestel lange tijd uitgescha-keld was en opnieuw wordt inge-schakeld.

Deuralarm

Als de toesteldeur langer dan ca. 60 seconden open blijft staan, weerklinkt het waarschuwingssignaal.

Waarschuwingssysteem inschakelen

Het waarschuwingssysteem is altijd au-tomatisch actief, zodra de temperatuur in de vrieszone één keer correct is ver-laagd.

Waarschuwingssignaal vroegtijdig uitschakelen

Zodra de temperatuur in de vrieszone weer koud genoeg is, stopt het waar-schuwingssignaal en brandt de tempe-ratuurindicator opnieuw constant. Als het waarschuwingssignaal u echter stoort, kunt u het vroegtijdig uitscha-kelen.

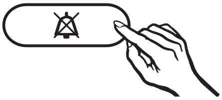

■ Druk op de uitschakeltoets voor het waarschuwingssignaal.

Het waarschuwingssignaal wordt uit-geschakeld. De temperatuurindicator blijft knipperen tot de alarmtoestand beëindigd is. Daarna brandt de tem-peratuurindicator constant. Hiermee is het waarschuwingssysteem weer gebruiksklaar.

Downloaded from www.vandenborre.be

Functie Superfrost

Om verse levensmiddelen optimaal in te vriezen, dient u eerst de functie Superfrost in te schakelen.

Op die manier worden de levensmiddelen snel doorvroren en blijven de voedingswaarde, de vitamines, het uiterlijk en de smaak behouden.

Uitzonderingen:

– Als u reeds ingevroren levensmiddelen in het toestel plaatst.

– Als u dagelijks slechts maximaal 2 kg levensmiddelen plaatst.

Superfrost inschakelen

De functie Superfrost dient u **6 uur vóór het plaatsen** van de in te vriezen levensmiddelen in te schakelen. Als u het **maximale invriesvermogen** wenst te gebruiken, **dient u 24 uur vooraf** de functie "Superfrost" in te schakelen!

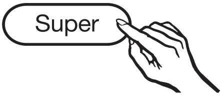

■ Druk nogmaals op de toets voor "Superfrost".

Het controlelampje SF brandt.

De temperatuur in de vrieszone daalt, want het toestel werkt met het maximale koelvermogen.

Superfrost uitschakelen

De functie "Superfrost" schakelt automatisch na ca. 30 tot 65 uur uit, afhankelijk van de hoeveelheid ingebrachtelevensmiddelen. Het controlelampje gaat uit en het toestel werkt weer met het normale koelvermogen.

Om energie te sparen, kunt u de functie "Superfrost" zelf uitschakelen zodra er een **constante** temperatuur van minstens -18 °C in de vrieszone bereikt is.

■ Druk nogmaals op de toets voor "Superfrost".

Het controlelampje SF gaat uit en de koeling van het toestel werkt opnieuw met het normale vermogen.

Downloaded from www.vandenborre.be

Maximaal invriesvermogen

Om de levensmiddelen zo snel mogelijk tot in de kern in te vriezen, mag het maximale invriesvermogen niet worden overschreden. Het maximale invriesvermogen binnen 24 uur is vermeld op het typeplaatje "Invriesvermogen ...kg/24 u".

Het maximale invriesvermogen dat vermeld staat op het typeplaatje is gebaseerd op de Duitse norm DIN EN ISO 15502.

Wat gebeurt er als verse levensmiddelen worden ingevroren?

Verse levensmiddelen moeten zo snel mogelijk volledig worden doorvroren, zodat de voedingswaarde, de vitamines, het uitzicht en de smaak behouden blijven.

Hoe langzamer de levensmiddelen worden doorvroren, hoe meer vloeistof er uit elke cel naar de tussenruimten loopt. De cellen krimpen.
Tijdens het ontdooien kan slechts een deel van de voordien vrijgekomen vloeistof naar de cellen terugvloeien.
In de praktijk betekent dit dat de levensmiddelen veel vocht verliezen. Dat kunt u zelf vaststellen: tijdens het ontdooien vormt er zich immers een grote waterplas rond het levensmiddel.

Als het levensmiddel snel wordt doorvroren, heeft de celvloeistof minder tijd om uit de cellen naar de tussenruimten te lopen. De cellen krimpen veel minder.
Tijdens het ontdooien kan de kleine hoeveelheid vloeistof die naar de tussenruimten was gelopen, terugkeren naar de cellen, zodat het vochtverlies zeer gering is. Er vormt zich slechts een kleine waterplas!

Diepvriesproducten bewaren

Als u diepvriesproducten wenst te bewaren, controleert u tijdens de aankoop in de winkel

- de verpakking op beschadigingen,
- de houdbaarheidsdatum en
- de temperatuur in de koelruimte van de winkeldiepvries. Als die temperatuur hoger is dan -18 °C, vermindert de houdbaarheid van de diepvriesproducten.

■ Koop diepvriesproducten pas op het einde van het winkelen, en transporteer ze in krantenpapier of in een koelzak.

■ Plaats de diepvriesproducten onmiddellijk in het toestel.

Gedeeltelijk of volledig ontdooide levensmiddelen niet opnieuw invriezen. Pas nadat u de levensmiddelen heeft verwerkt (koken of braden), kunt u ze opnieuw invriezen.

Downloaded from www.vandenborre.be

Zelf levensmiddelen invriezen

Vries uitsluitend verse levensmiddelen in perfecte staat in!

Hou bij het invriezen rekening met het volgende

– Onderstaande levensmiddelen kunnen **ingevroren worden**:
vers vlees, gevogelte, wild, vis, groenten, kruiden, onbewerkt fruit, zuivelproducten, bakkerijproducten, voedselresten, eigeel, eiwit en talrijke kant-en-klaargerechten.

– Volgende levensmiddelen zijn **niet geschikt om in te vriezen**:
wijndruiven, bladsalade, radijsjes, ramenas, zure room, mayonaise, volledige eieren in de schaal, uien, volledige onbewerkte appelen en peren.

– Om de kleur, de smaak, het aroma en de vitamine C te behouden, moet u groenten blancheren voor u ze invriest. Doe de groenten in porties gedurende 2 - 3 minuten in kokend water. Neem de groenten daarna uit het water en koel ze snel in koud water af. Laat de groenten uitdruppen.

– Mager vlees is beter geschikt om in te vriezen dan vet vlees en kan veel langer worden bewaard.

– Plaats telkens een folie uit kunststof tussen koteletten, steaks, schnitzels enz. Zo vermijdt u dat ze tot één blok samen vriezen.

– Rauwe levensmiddelen en geblancheerde groenten voor het invriezen niet kruiden en zouten, schotels slechts lichtjes kruiden en zouten. De smaakintensiteit van sommige kruiden verandert tijdens het invriezen.

– Warme schotels of dranken eerst buiten het toestel laten afkoelen, om te voorkomen dat reeds bevroren levensmiddelen gedeeltelijk ontdooien en dat het stroomverbruik stijgt.

Verpakken

■ Vries per portie in.

Geschikte verpakking
- Kunststoffolie
- Buisfolie uit polyethyleen
- Aluminiumfolie
- Diepvriesdozen

Ongeschikte verpakking
- Pakpapier
- Perkamentpapier
- Cellofaan
- Vuilniszakjes
- Gebruikte winkelzakjes

■ Druk de lucht goed uit de verpakking.

■ Sluit de verpakking goed af met
- elastiekjes
- kunststofclips
- touw of
- koudebestendige kleefband.

Zakjes en buisfolie uit polyethyleen kunt u ook met een folielasapparaat dichtlassen.

■ Noteer de inhoud en de invriesdatum op de verpakking.

Downloaded from www.vandenborre.be

Voor u de levensmiddelen in het toestel legt

- Als u meer dan 2 kg verse levensmiddelen dient in te vriezen, dient u enige tijd vooraf de functie "Superfrost" in te schakelen (zie "Superfrost gebruiken").

De levensmiddelen die al in het toestel liggen, krijgen zo een koudereserve.

Hoe de levensmiddelen in het toestel plaatsen

U kunt de levensmiddelen overal in de vrieszone invriezen, bij voorkeur echter in de bovenste vriesladen.

- Plaats de levensmiddelen naast elkaar op de bodem van de vriesladen of op de glazen platen, zodat de levensmiddelen zo snel mogelijk tot in de kern worden ingevroren.
- Leg de levensmiddelen droog in het toestel om te vermijden dat ze aan elkaar of aan het toestel vastvriezen.

In te vriezen levensmiddelen mogen niet in aanraking komen met reeds ingevroren levensmiddelen. Anders zouden deze ontdooien.

Grote stukken plaatsen

Als u grote levensmiddelen zoals een gans of wild in het toestel wilt plaatsen, kunt u de glazen platen tussen de vriesladen uitnemen. Daartoe

- de vriesladen uitnemen en de glazen platen lichtjes optillen en langs voren uittrekken!

De onderste vrieslade moet altijd in het toestel blijven.

Elke vrieslade en elke glazen plaat kan met maximaal 25 kg worden belast!
Als u de vriesladen uitneemt, dient u erop te letten dat de ventilatorgleuven aan de achterzijde van het toestel niet worden afgedekt. Ze zijn belangrijk voor een goede werking!

Ingevroren levensmiddelen ontdooien

Ingevroren levensmiddelen kunt u op verschillende manieren ontdooien

- in de microgolfoven,
- in de gewone oven met de functie "Hete lucht" of "Ontdooien",
- bij kamertemperatuur,
- in de koelkast (de koude die de ingevroren levensmiddelen afgeven, wordt gebruikt om te koelen),
- in de stoomoven.

Platte stukken vlees en vis kunnen licht ontdooid in een hete pan worden gelegd.

Fruit kan bij kamertemperatuur in de verpakking of in een afgedekte schotel worden ontdooid.

Downloaded from www.vandenborre.be

Groenten kunnen over het algemeen bevroren in kokend water worden gedaan of in heet vet worden gestoofd. Wegens de gewijzigde celstructuur is de bereidingstijd iets korter dan bij verse groenten.

Gedeeltelijk of volledig ontdooide levensmiddelen niet opnieuw invriezen. Pas nadat u de levensmiddelen heeft verwerkt (koken of braden), kunt u ze opnieuw invriezen.

Dranken snel koelen

Als u flessen in de vrieszone plaatst om ze snel te koelen, dient u de flessen **uiterlijk na één uur** weer uit te nemen, anders zullen de flessen ontploffen!

Vriestablet gebruiken

Op het vriestablet kunt u bessen, kruiden, groenten en ander klein materiaal voorzichtig invriezen. De levensmiddelen blijven hun vorm grotendeels behouden en de verschillende stukken vriezen niet aan elkaar vast.

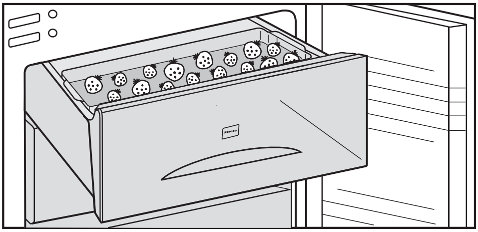

- Plaats de in te vriezen levensmiddelen los op het vriestablet.
- Haak het vriestablet in een van de bovenste vriesladen.

Laat de levensmiddelen gedurende 10 tot 12 uur grondig invriezen. Plaats de levensmiddelen dan in een diepvrieszakje of doos en leg ze zo in de vriesladen.

Koelaccu gebruiken

In geval van een stroomonderbreking voorkomt de koelaccu dat de temperatuur in de vrieszone te snel stijgt.

Plaats de koelaccu in de bovenste vrieslade rechtstreeks op de levensmiddelen of op het vriestablet (om plaats te besparen). Na ca. 24 uur kan de koelaccu zijn maximaal koelvermogen leveren.

In geval van een stroomonderbreking legt u de koelaccu rechtstreeks op de ingevroren levensmiddelen in de bovenste lade, om een zo groot mogelijke bewaartijd te verzekeren.

Als u verse levensmiddelen in het toestel wenst te plaatsen, gebruikt u de koel-accu als scheiding tussen de reeds ingevroren levensmiddelen en de verse levensmiddelen, zodat de reeds ingevroren levensmiddelen niet ontdooien.

U kunt de koelaccu ook gebruiken om voedsel of dranken gedurende korte tijd in een koelbox te koelen.

Downloaded from www.vandenborre.be

Uw toestel is uitgerust met een "No-frost"-systeem. Daarmee ontdooit het toestel automatisch.

Het vocht slaat neer tegen de verdamper. Het wordt af en toe automatisch ontdooid en verdampt.

Door dit automatische ontdooiproces blijft de vriesruimte steeds vrij van ijs. De levensmiddelen worden door dit speciale systeem niet ontdooid, zelfs niet lichtjes!

Downloaded from www.vandenborre.be

Gebruik nooit een reinigingsmiddel dat zand, schuurmiddelen, soda, zuren of chloorverbindingen bevat.
Gebruik ook geen chemische oplosmiddelen.
Ook ongeschikt zijn zogenaamde schuurmiddelen die "vrij zijn van schuurmiddelen", want die veroorzaken matte vlekken.

Zorg ervoor dat er geen water in de elektronische besturing of de ventilatieroosters terechtkomt.

Gebruik geen stoomreiniger. De stoom kan terechtkomen op onderdelen van het toestel die onder spanning staan en zo kortsluiting veroorzaken.

Het typeplaatje in het toestel mag niet worden verwijderd. De informatie op dit plaatje is belangrijk in geval van een storing.

Vóór het reinigen

- Schakel het toestel uit en trek de stekker uit het stopcontact.
- Haal de ingevroren levensmiddelen uit het toestel en bewaar ze op een koele plaats.
- Neem alle vriesladen en glazen platen uit het toestel om ze te reinigen.

Buitenwanden, binnenruimte, toebehoren

Die reinigt u het best met lauwwarm water waarin u een beetje afwasmiddel doet. Reinig alle onderdelen met de hand, niet in de afwasautomaat.

- Veeg de buitenwanden en het toebehoren na de reiniging af met schoon water en wrijf alles droog met een doek. Laat de deur van het toestel korte tijd openstaan.

Ventilatieroosters

- Reinig de ventilatieroosters regelmatig met een penseel of stofzuiger. Wanneer er zich stof ophoopt, neemt het energieverbruik toe.

Deurdichting

Behandel de deurdichting niet met olie of vet. Anders wordt ze na verloop van tijd poreus.

Reinig de deurdichting regelmatig uitsluitend met schoon water en wrijf ze daarna grondig droog met een doek.

Downloaded from www.vandenborre.be

Achterzijde - metalen rooster

Minstens één keer per jaar moet het stof van het metalen rooster aan de achterzijde van het toestel (warmtewisselaar) worden verwijderd. Wanneer er zich stof ophoopt, neemt het energieverbruik toe.

Let er bij het reinigen van het metalen rooster op dat u geen kabels of andere componenten aftrekt, knikt of beschadigt.

Na het reinigen

- Sluit de toesteldeur, steek de stekker in het stopcontact en schakel het toestel in.
- Schakel de functie "Superfrost" in, zodat het toestel snel koud wordt.
- Schuif de vriesladen met de ingevroren levensmiddelen in het toestel zodra de temperatuur laag genoeg is.
- Zodra er een constante temperatuur van minstens -18 °C is bereikt, schakelt u de functie "Superfrost" uit door op de toets voor "Superfrost" te drukken.

Downloaded from www.vandenborre.be

Reparaties aan elektrische toestellen mag u enkel en alleen door een erkend vakman laten uitvoeren. Door ondeskundig uitgevoerde herstellingen kunnen er niet te onderschatten risico's voor de gebruiker ontstaan.

Volgende storingen kunt u echter zelf verhelpen:

Wat gedaan als . . .

. . . het toestel niet koelt?

- Controleer of het toestel ingeschakeld is. De temperatuurindicator moet branden.
- Controleer of de stekker van het toestel goed in het stopcontact zit.
- Controleer of de zekering op uw elektrische installatie uitgeschakeld is. Als dit het geval is, neemt u contact met de Technische Dienst van Miele.

. . . de toesteldeur niet verschillende keren na elkaar kan worden geopend?

Dit is geen storing. Door de zuigende werking kunt u de deur pas na enige tijd zonder extra moeite openen.

. . . de temperatuur in het toestel te koud is?

- Stel de temperatuur warmer in.
- De functie "Superfrost" is nog ingeschakeld. Het controlelampje SF brandt.

. . . de inschakelfrequentie en inschakelduur van de compressor toenemen?

- Controleer of de ventilatieroosters niet afgedekt zijn of onder het stof zitten.
- Controleer of het metalen rooster (warmtewisselaar) aan de achterzijde van het toestel niet onder het stof zit.
- De toesteldeur werd vaak geopend of er werden grote hoeveelheden verse levensmiddelen ingevroren.
- Controleer of de toesteldeur goed sluit.

. . . de compressor constant werkt?

Om energie te besparen schakelt de compressor bij een gering koudeverbruik op een laag toerental over. Daardoor wordt de werkingstijd van de compressor verlengd.

. . . het waarschuwingssignaal weerklinkt en de temperatuurindicator knippert?

De temperatuur in de vrieszone is te warm omdat

- de toesteldeur vaak werd geopend of grote hoeveelheden verse levensmiddelen werden ingevroren.
- het toestel lange tijd uitgeschakeld was en opnieuw wordt ingeschakeld.
- de ventilatieopening afgedekt werd.

Als de alarmtoestand beëindigd is, brandt de temperatuurindicator opnieuw constant en stopt het waarschuwingssignaal.

Downloaded from www.vandenborre.be

. . . in de temperatuurindicator streepjes knipperen?

Controleer de temperatuurindicator ca. 6 uur na het inschakelen van het toestel. Er wordt dan alleen een temperatuur weergegeven als de temperatuur in het toestel onder 0 °C ligt.

. . . op de temperatuurindicator "F1 bis F5" verschijnt?

Er is een storing in het toestel. Neem contact op met de Technische Dienst van Miele. Dankzij een veiligheidsmechanisme blijft de temperatuur in het toestel toch gehandhaafd!

. . . op de temperatuurindicator "nA" verschijnt?

De temperatuur in het toestel is de voorbije dagen of uren wegens een stroomonderbreking te hoog gestegen.

- Druk op de uitschakeltoets voor het waarschuwingssignaal, zolang "nA" verlicht is.

  Op de temperatuurindicator wordt de hoogste temperatuur weergegeven die tijdens de stroomonderbreking in de vrieszone werd bereikt.

Afhankelijk van de temperatuur controleert u of de levensmiddelen gedeeltelijk of volledig ontdooid zijn. Als dit het geval is, verwerkt u de levensmiddelen (koken of braden) voor u ze weer invriest.

De hoogste temperatuur wordt gedurende ca. 1 minuut weergegeven. Daarna verschijnt weer de effectieve temperatuur in de vrieszone.
Door te drukken op de uitschakeltoets voor het waarschuwingssignaal wordt de indicator voortijdig gewist.

. . . de levensmiddelen vastgevroren zijn?

Maak de levensmiddelen los met een stomp voorwerp, bijv. een lepelsteel.

. . . het controlelampje voor "Superfrost" niet brandt, maar de compressor draait?

- Het controlelampje is defect. Neem contact op met de Technische Dienst van Miele.

. . . u het toestel niet kunt uitschakelen?

De vergrendeling is ingeschakeld.

Als u de storing niet kunt verhelpen aan de hand van deze aanwijzingen, dient u een beroep te doen op de Technische Dienst van Miele.

Om het koudeverlies zo beperkt mogelijk te houden, opent u indien mogelijk de deur van het toestel niet tot de storing verholpen is.

Waar bepaalde geluiden vandaan komen

Downloaded from www.vandenborre.be

Heel normale geluiden	Waar komen ze vandaan?
Brrrrr...	Gebrom komt van de motor (compressor). Dat kan even wat harder worden terwijl de motor ingeschakeld wordt.
Blubb, blubb....	Geborrel, geklots of gezoem komt van het koelmiddel dat door de buisjes vloeit.
Klik....	U hoort een klik telkens als de thermostaat de motor in- of uitschakelt.
Sssrrrrr....	Bij toestellen met verschillende zones of bij No-Frostmodellen kan u een zacht geruis horen van de luchtstroming in de binnenruimte van het toestel.

Bedenk echter dat motor- en stromingsgeluiden in de koelingskringloop niet te vermijden zijn!

Geluid waaraan u vlot kan verhelpen	Waar komt het vandaan en wat kan u ertegen doen?
Geklepper, gerammel, gerinkel	**Het toestel staat niet waterpas:** Stel het toestel waterpas. Schroef de voetjes in of uit het toestel of leg iets onder het toestel.
	Het toestel raakt andere toestellen of meubels aan: Schuif het toestel van de meubels of andere toestellen weg.
	Laden, korven of legplaten trillen of knellen: Controleer de uitneembare onderdelen en zet ze eventueel opnieuw op hun plaats.
	Flessen of recipiënten raken elkaar: Schuif de flessen of recipiënten wat uit elkaar.
	De snoerhouder hangt nog tegen de achterzijde van het toestel: Neem de snoerhouder weg.

Downloaded from www.vandenborre.be

Neem in geval van storingen die u zelf niet kan verhelpen, contact op met

- uw Miele-handelaar

  of

- de Technische Dienst van Miele.

Het adres en de telefoonnummers van onze Technische Dienst vindt u op de rugzijde van deze gebruiksaanwijzing.

Wanneer u daar een beroep op doet, geef dan a.u.b. altijd het type- en het machinenummer van uw toestel op. Deze gegevens vindt u op het typeplaatje binnen in het toestel.

Duur en voorwaarden van de garantie

De duur van de garantie bedraagt 2 jaar.

Meer informatie over de garantievoorwaarden kan uw bekomen op onze site of per telefoon bij Miele. Zie keerzijde van deze gebruiksaanwijzing.

Downloaded from www.vandenborre.be

Elektrische aansluiting

Dit toestel wordt aansluitklaar geleverd, is dus voorzien van snoer en stekker. Het apparaat is geschikt om te worden aangesloten op eenfasige stroom 220 - 240 V, 50 Hz. Dit toestel mag enkel op een degelijk geaard stopcontact worden aangesloten.

Om de veiligheid te verhogen, verdient het aanbeveling een verliesstroomschakelaar met een uitschakelstroom van 30 mA voor het toestel te schakelen.

U dient smeltveiligheden van 10 A te voorzien.

Plaats het stopcontact naast of vlakbij het toestel. Dat dient vlot toegankelijk te zijn.

Gebruik geen verlengsnoeren om het toestel op het stroomnet aan te sluiten. Die waarborgen niet de nodige veiligheid. Er is risico van oververhitting.

Dient het aansluitsnoer te worden vervangen, dan mag dat enkel worden uitgevoerd door een erkend elektricien.

Downloaded from www.vandenborre.be

Plaats geen warmteproducerende toestellen, zoals een broodrooster of microgolfoven, op het toestel. Hierdoor stijgt het energieverbruik!

Dit toestel mag niet onmiddellijk naast ("side-by-side") een ander model worden opgesteld!
Omdat het toestel niet met een zijwandverwarming uitgerust is, kan er bij een "side-by-side"-opstelling condenswater ontstaan!
Vraag meer informatie bij uw Miele--handelaar.

Opstelplaats

Kies geen plaats direct naast een fornuis, een verwarming of in de omgeving van een venster met directe inval van zonnestralen. Hoe hoger de omgevingstemperatuur, hoe langer de compressor moet werken, waardoor er meer stroom wordt verbruikt.
Een droge, ventileerbare ruimte is geschikt.

Klimaatklasse

Het toestel is geconstrueerd voor een bepaalde klimaatklasse (bereik van de kamertemperatuur) waarvan de onder- en bovengrens gerespecteerd moeten worden. De klimaatklasse is vermeld op het typeplaatje aan de binnenzijde van het toestel.

Klimaatklasse	Kamertemperatuur
SN, N	tot +32 °C *
ST	tot +38 °C *
T	tot +43 °C *

Een goede werking van het toestel is gewaarborgd tot een onderste omgevingstemperatuur van +5 °C.

Luchttoevoer en -afvoer

De lucht aan de achterwand van het toestel wordt opgewarmd. De ventilatieroosters mogen daarom niet worden afgedekt, zodat een goede luchttoevoer en -afvoer verzekerd is.
Bovendien moet het stof regelmatig van de ventilatieroosters worden verwijderd.

Toestel opstellen

- Verwijder eerst de kabelhouder aan de achterzijde van het toestel.
- Controleer of de onderdelen aan de achterwand van het toestel nergens tegenaan kunnen komen. Buig ze zo nodig de andere kant op.
- Schuif het toestel voorzichtig op de daartoe voorziene plaats.
- Plaats het toestel met de achterwand vlak tegen de keukenwand.

Downloaded from www.vandenborre.be

Toestel nivelleren

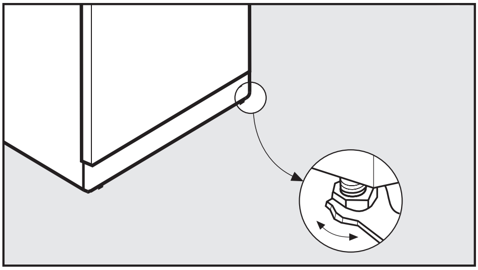

- Nivelleer het toestel met de regelvoetjes en de bijbehorende steeksleutel.

Downloaded from www.vandenborre.be

Afmetingen van het toestel

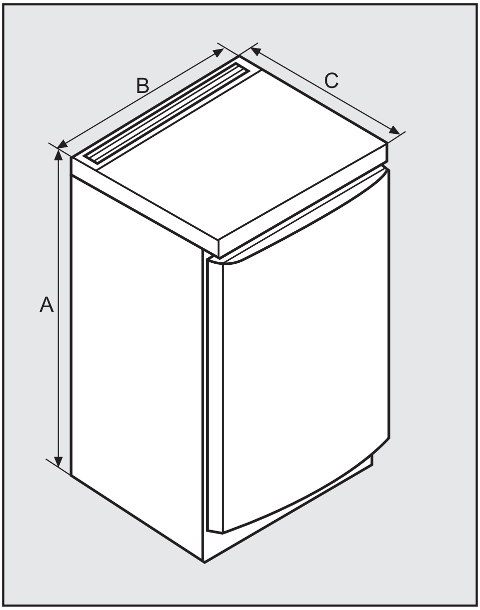

	A	B	C
FN 12020 S	851 mm	602 mm	611 mm

De draairichting van de deur veranderen

Downloaded from www.vandenborre.be

Het toestel wordt geleverd met rechts-scharnierende deur. Als de deur links-scharnierend moeten zijn, moet u de draairichting van de deur veranderen.

■ Sluit de deur van het toestel.

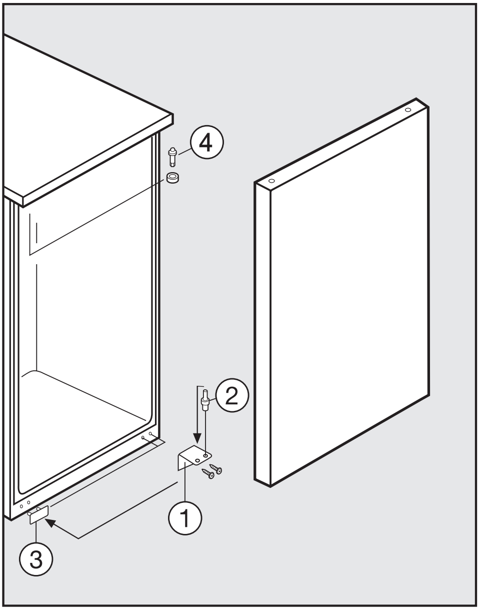

■ Schroef het onderste hoekscharnier ① eruit en haal het eraf.

■ Neem de toesteldeur langs boven af.

■ Haal de bout ② uit de scharnierhoek ① en schroef hem in het tweede gat van de scharnierhoek weer in. (De scharnierbout kan met de inbuskant van de bijgeleverde steeksleutel worden uit- en ingeschroefd.)

■ Haal de afdekking ③ eraf en sluit daarmee de vrijgekomen gaten aan de andere kant af.

■ Schroef de scharnierbout aan de bovenkant ④ eruit met de inbuskant van de bijgeleverde sleutel en schroef de bout er aan de andere kant weer in.

■ Vergeet het afstandsschijfje niet!

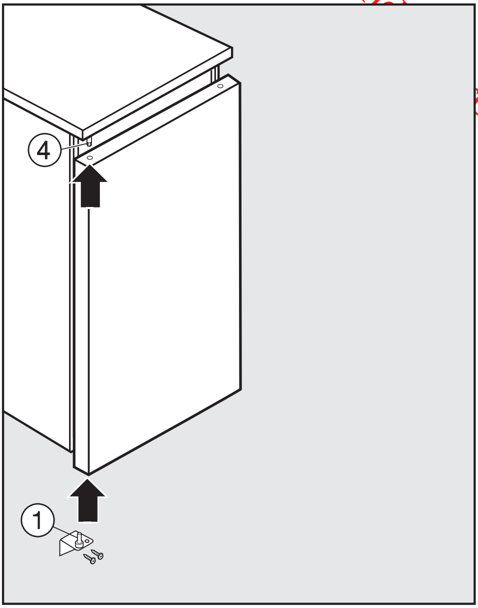

■ Plaats de deur van het toestel langs onderen op de bovenste scharnierbout ④ en sluit de deur.

■ Plaats de scharnierhoek ① van beneden af in het onderste deurlager en schroef hem vast.

■ Nivelleer de deur van het toestel met behulp van de sleufgaten in de scharnierhoek. Zorg ervoor dat alle schroeven stevig aangedraaid zijn!

Downloade ... enborre.be

Deurgreep verplaatsen

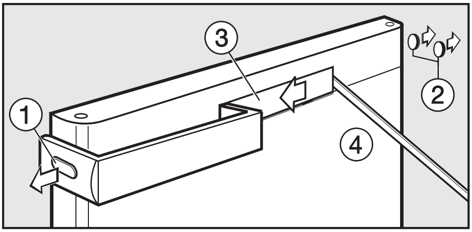

- Verwijder het afdekplaatje ① en de stoppen ② voorzichtig met behulp van een sleufschroevendraaier.
- Schuif de afdekking ③ naar links. Plaats een geschikt voorwerp (bij voorkeur uit hout of kunststof) ④ in de inkeping aan de rechterkant.
- Verwijder de afdekking ③ voorzichtig.

Let erop dat u niet met het voorwerp wegglijdt en het toesteloppervlak beschadigt.

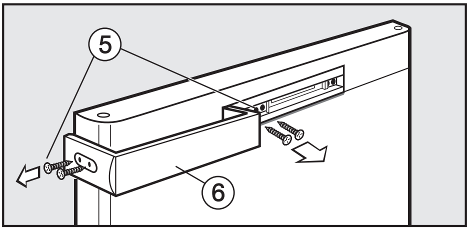

- Draai de schroeven ⑤ aan de greepzijde en in het midden uit en neem de greep ⑥ af.

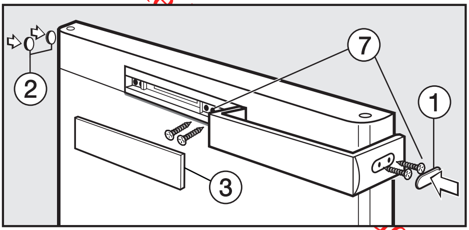

- Draai de greep 180° en plaats hem aan de andere kant.
- Schroef de greep eerst aan de zijkant en daarna in het midden vast ⑦.
- Plaats het afdekplaatje ① en de stoppen ② terug (maar nu aan de andere kant).
- Plaats de middelste afdekking ③ terug. Klik ze eerst links en vervolgens rechts vast.

Do d from www.vandenborre.be

N.V. Miele België
Z.5 Mollem 480
Hof te Bollebeeklaan 9 –1730 Mollem

Herstellingen bij u thuis
Bij storingen staan verschillende Miele-technici voor u klaar in uw onmiddellijke omgeving.
Kies dus het telefoonnummer van uw streek.

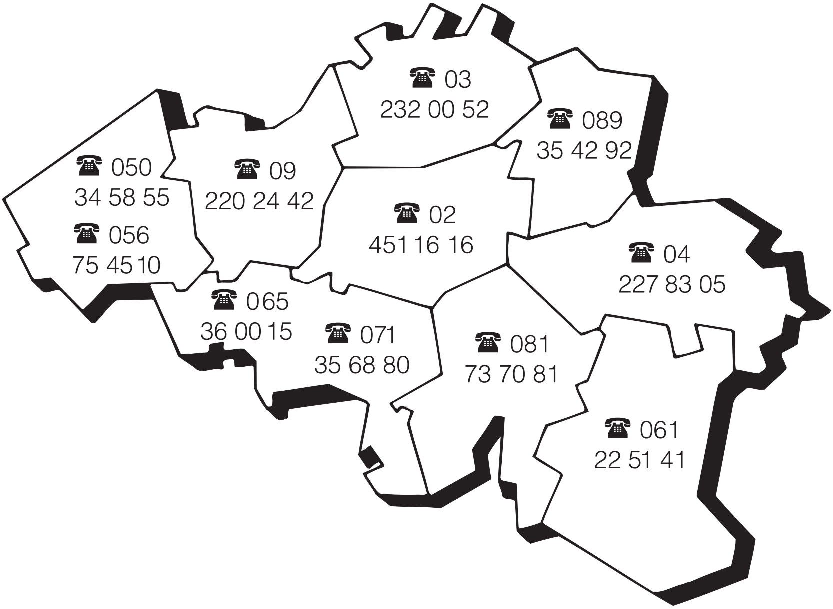

Dienst "Onderdelen en Toebehoren": (02) 451.16.00
Voor nadere inlichtingen: dienst "Consumentenbelangen": (02) 451.16.80
Fax: (02) 451.14.14
Internet: http://www.miele.be

Wijzigingen voorbehouden / 1108

M.-Nr. 07 285 350 / 00

FN 12020 S

CE